ELENCO PEZZI DI RICAMBIO
LISTE PIECES DETACHEES
SPARE PARTS LIST
ERSATZTEILLISTE
PIEZAS DE REPUESTO

ELECTROMIG 330 WAVE

TELWIN

Esploso macchina, Dessin appareil, Machine drawing, Explosions Zeichnung des Geräts, Diseño seccionado maquina.

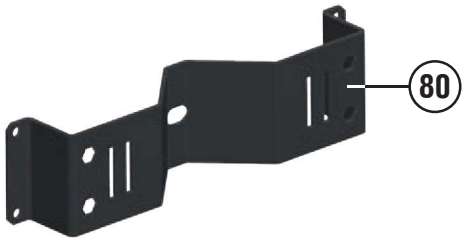

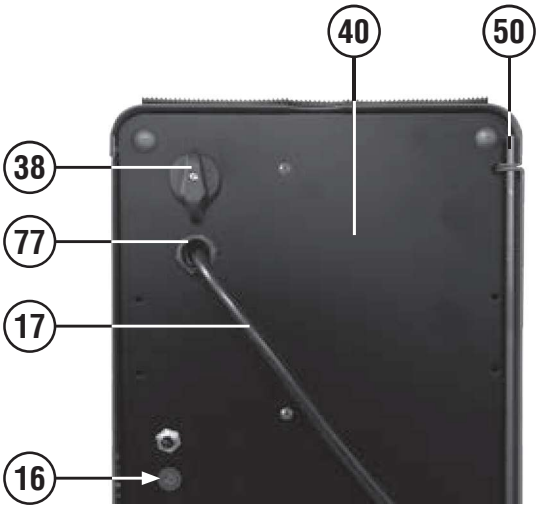

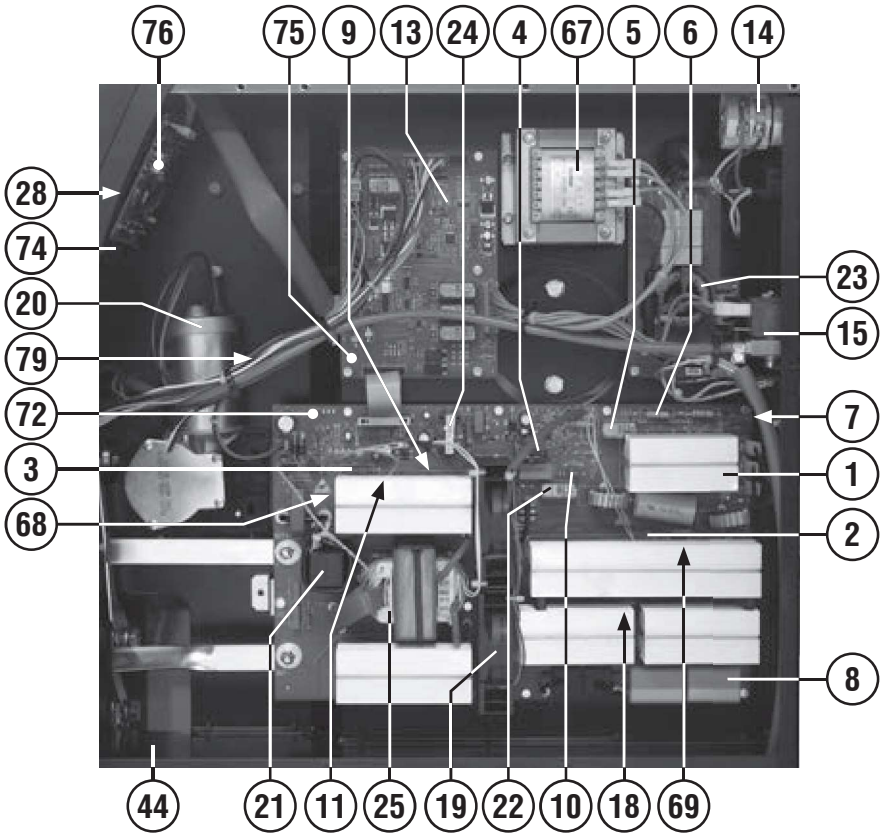

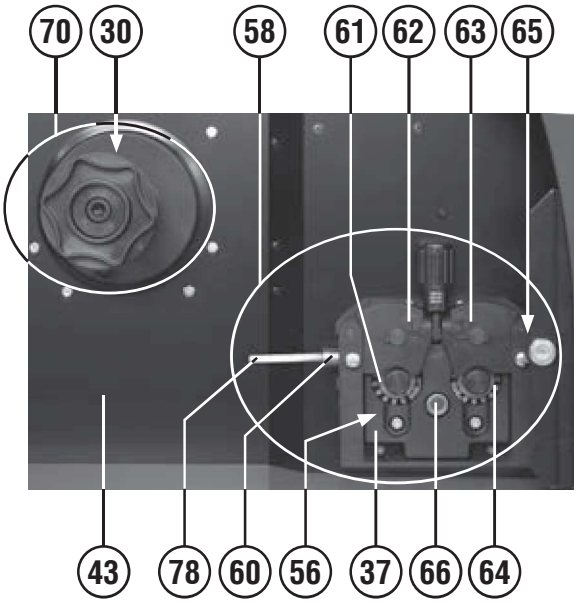

REF.	ELENCO PEZZI DI RICAMBIO PIECES DETACHEES SPARE PARTS LIST ERSATZTEILLISTE PIEZAS DE REPUESTO	CODICE CODE KODE
1	Ponte monofase Pont monophase Single phase bridge Einfasige brücke Puente monofasico	111017
2	Res. Met. 22r 5w 5% Res. Met. 22r 5w 5% Res. Met. 22r 5w 5% Res. Met. 22r 5w 5% Res. Met. 22r 5w 5%	111327
3	Res. Met. 10r 5w 5% Res. Met. 10r 5w 5% Res. Met. 10r 5w 5% Res. Met. 10r 5w 5% Res. Met. 10r 5w 5%	112374
4	Igbt Igbt Igbt Igbt Igbt	111094
5	Rele' Relais Relais Relais Relais	116320
6	Resistenza Resistance Resistance Widerstand Resistencia	116752
7	Varistore Varistor Varistor Varistor Varistor	116760
8	Condensatore Condensateur Condenser Kondensator Condensator	116882
9	Soppressore di tensione Soppresseur de tension Voltage suppressor Spannungssoppressor Sopresor de tension	116935
10	Res. Met. 10r 2w 5% fuse Res. Met. 10r 2w 5% fuse Res. Met. 10r 2w 5% fuse Res. Met. 10r 2w 5% fuse Res. Met. 10r 2w 5% fuse	116962
11	Termostato Thermostat Thermal switch Thermostat Termostato	121261
12	Encoder Encoder Encoder Encoder Encoder	121756
13	Fusibile Fusible Fuse Sicherung Fusible	121456
14	Commutatore Commutateur Switch Schalter Switch	121556
15	Elettrovalvola Electrovanne Electrovalve Elektroventil Electrovalvula	121800
16	Fusibile Fusible Fuse Sicherung Fusible	122437
17	Cavo alim. 4g1.5 2 M Cable alim. 4g1.5 2 M Mains cable 4g1.5 2 M Netzkabel 4g1.5 2 M Cable alim. 4g1.5 2 M	132237
18	Trasformatore di corrente Transformateur de courant Current transformer Stromwandler Transformador de corriente	152230
19	Ventilatore Ventilateur Fan Ventilator Ventilador	152269
20	Motoriduttore 24vdc + sensore hall Motoriducteur 24vdc + sonde hall Motoreducer 24vdc + hall sonde Motoriduktor 24vdc + hall probe Motoriductor 24vdc + sonda hall	153053
21	Induttanza Inductance Inductance Drossel Induccion	169556

REF.	ELENCO PEZZI DI RICAMBIO PIECES DETACHEES SPARE PARTS LIST ERSATZTEILLISTE PIEZAS DE REPUESTO	CODICE CODE KODE
22	Induttanza Inductance Inductance Drossel Induccion	169746
23	Induttanza filtro Inductance filtre Filter inductor Filterdrossel Filtro induccion	169747
24	Trasformatore flyback ausiliario Transformateur flyback auxiliaire Flyback auxiliary transformer Flyback hilfstransformator Transformador flyback auxiliar	169862
25	Trasformatore potenza Transformateur de puissance Power trafo Leistungstransformer Transformador de potencia	169887
26	Protezione attacco torcia Support isolant torche Torch connection protection Brennersisolierlager Sosten isolator antorcha	312105
27	Assieme manico Set poignee Handle set Handgriff set Set manija	321165
28	Kit supporto display Kit support display Display holder kit Display halterung kit Kit soporte display	981810
30	Distanziale per aspo Entretoise pour support bobine Reel spacer Distanzstueck Espàciador por aspa	321210
31	Frontale superiore Partie frontal superieur Upper front panel Obere geraetefront Frontal superior	321231
32	Frontale inferiore Partie frontal inferieur Lower front panel Geraetefront unten Frontal inferior	321232
33	Tappo Bouchon Cap Stopfen Tapon	321233
34	Tappo Bouchon Cap Stopfen Tapon	321234
35	Ruota Roue Wheel Rad Rueda	321390
36	Ruota Roue Wheel Rad Rueda	322245
37	Protezione Protecion Cover Deckel Proteccion	322814
38	Assieme manopola per commutatore Set poigne pour commutateur Switch knob set Umschaltergriff set Set manjia para conmutador	323101
39	Supporto girevole + freno Support tournant + frein Swivel support + brake Drehbarerhalter + bremse Sosten giratorio + freno	484688
40	Retro Partie arriere Back panel Rueckseite Trasera	642516
41	Gancio appendi torcia Accrocheur torche Torch hook Haken fuer brenner Gancho fijacion antorcha	645704
42	Staffa asse ruote Bride axe roues Wheels axle braket Radachsebuegel Estribo eje ruedas	645715
43	Diaframma Diaphragme Diaphragm Diaphragma Diafragma	645745

REF.	ELENCO PEZZI DI RICAMBIO PIECES DETACHEES SPARE PARTS LIST ERSATZTEILLISTE PIEZAS DE REPUESTO	CODICE CODE KODE
44	Ripiano Surface Surface Deckel Plano	645747
45	Fianco destro Partie laterale droit Side panel right Seitenblech recht Panel derecho	656206
46	Vano aspo Support bobine vain Reel space Wickler raum Espacio aspa	651240
47	Fianco sinistro Partie lateral gauche Left panel Links seitenblech Flanco isquierdo	656199
48	Sportello Guichet Door Tuer Portezuela	656200
49	Asse ruote Axe roues Wheels axle Radachse Eje ruedas	681067
50	Perno sportello Pivot guichet Door pin Tuerzapfen Perno portezuela	691013
51	Presa atlas 50mmq Prise atlas 50mmq Atlas socket 50mmq Atlas steckdose 50mmq Enchufe atlas 50mmq	712036
52	Spina atlas 50mmq Fiche atlas 50mmq Atlas plug 50mmq Atlas stecker 50mmq Enchufe atlas 50mmq	712040
53	Toledo 300 pinza di massa 300a Toledo 300 borne de masse 300a Toledo 300 work clamp 300a Toledo 300 masseklemme 300a Toledo 300 borne de masa 300a	712231
54	Cavo 25mmq 3m-pinza massa-atlas 50mmq Cable 25mmq 3m-pince masse-atlas 50mmq Cable 25mmq 3m-work clamp-atlas 50mmq Kabel 25mmq 3m-massezange-atlas 50mmq Cable 25mmq 3m-pinca masa-atlas 50mmq	713192
55	Rullino traino 4r ø0.6fe-0.8/0.9fe "p-k" Galet 4r ø 0.6fe-0.8/0.9fe "p-k" Feed roll 4r ø 0.6fe-0.8/0.9fe "p-k" Vorschubrolle 4r ø 0.6fe-0.8/0.9fe "p-k" Roldana 4r ø 0.6fe-0.8/0.9fe "p-k"	742576
56	Rullino traino 4r ø 0.8fe-1.0fe "p-k" Galet 4r ø 0.8fe-1.0fe "p-k" Feed roll 4r ø 0.8fe-1.0fe "p-k" Vorschubrolle 4r ø 0.8fe-1.0fe "p-k" Roldana 4r ø 0.8fe-1.0fe "p-k"	722227
57	Rullino traino 4r ø 1.2fe-1.6fe "p-k" Galet 4r ø 1.2fe-1.6fe "p-k" Feed roll 4r ø 1.2fe-1.6fe "p-k" Vorschubrolle 4r ø 1.2fe-1.6fe "p-k" Roldana 4r ø 1.2fe-1.6fe "p-k"	722241
58	Traino 4 rulli Devidoir 4 rouleaux 4 Roll wirefeeder 4 Räder drahtvorschub Alimendator de hilo 4 rodillos	981928
59	Attacco torcia Attelage torche Torch connection Brenneranschluss Enganche soplete	723229
60	Entrata guidafilo Entree guide fil Wire guide inlet Drahtfuehrungsseeleeingang Entrata vaina guiadera alambre	742064
61	Adattatore Adapteur Adapter Zahnrad Adaptador	742166
62	Ancora controrullino sinistra Ancre contre-galet gauche Left anchor for pressure roller Linker anker für gegenrolle Ancora izquierda para contra roldana	981929
63	Ancora controrullino destra Ancre contre-galet droit Right anchor for pressure roller Rechter anker für gegenrolle Ancora derecha para contra roldana	981930
64	Ingranaggio motore Engrenage motor Motor drive gear Motorszahnrad Engranaje motor	742348

REF.	ELENCO PEZZI DI RICAMBIO PIECES DETACHEES SPARE PARTS LIST ERSATZTEILLISTE PIEZAS DE REPUESTO	CODICE CODE KODE
65	Tubo capillare ø 2x5 Tuyau capillaire ø 2x5 Wire conduit ø 2x5 Kapillarrohr ø 2x5 Tubo capilar ø 2x5	742365
66	Ingranaggio Engrenages Gears Zahnrad Engranaje	742590
67	Kit trasformatore ausiliario Kit transformateur auxiliaire Auxiliary transformer kit Hilfstransformatorkit Kit transformador auxiliar	981401
68	Kit diodi Kit diodes Diode kit Diode kit Kit diodo	981632
69	Kit igbt + trasformatore impulsi Kit igbt + transformateur d'impulsions Kit igbt + impulse transformer Kit igbt + impuls-transformator Kit igbt + transformador de impulsos	981633
70	Kit aspo 15kg Kit support bobine 15kg Reel kit 15kg Wickler kit 15kg Kit aspa 15kg	981703
71	Kit mantello Kit capot Cover kit Deckelkit Kit panel de cobertura	981740
72	Kit scheda completa Kit fiche complete Complete pcb kit Komplette karte kit Kit tarjeta completa	981769
73	Kit fondo Kit chassis Bottom kit Bodenteil kit Kit fondo	981770
74	Kit frontale Kit partie frontal Front panel kit Geraetefront kit Kit frontal	981771
75	Kit scheda controllo Kit fiche de controle Control pcb kit Kontrollekarte kit Kit tarjeta de controlo	981772
76	Kit scheda pannello Kit platine frontal Kit front panel card Kit geraetefrontskarte Kit tarjeta frontal	981800
77	Kit pressacavo + ghiera Kit presse cable + embout Kit cable bushing + ring nut Kit kabelhalter + nutmutter Kit prensa cable + virola	990046
78	Kit guaina entrata motore Kit gaine entree moteur Gas hose kit Drahtfuehrungsseelekit Kit vaina guiadera alambre	990097
79	Fusibile Fusible Fuse Sicherung Fusible	122434
80	Staffa portabombola Etrier porte-bouteille Bottle-holder bracket Kasten fuer flasche Estribo porta bombona	645673

REF.	ELENCO PEZZI DI RICAMBIO PIECES DETACHEES SPARE PARTS LIST ERSATZTEILLISTE PIEZAS DE REPUESTO	CODICE CODE KODE

REF.	ELENCO PEZZI DI RICAMBIO PIECES DETACHEES SPARE PARTS LIST ERSATZTEILLISTE PIEZAS DE REPUESTO	CODICE CODE KODE

Schema elettrico, Schéma électrique, Diagram, Schaltplan, Esquema de conexiones.

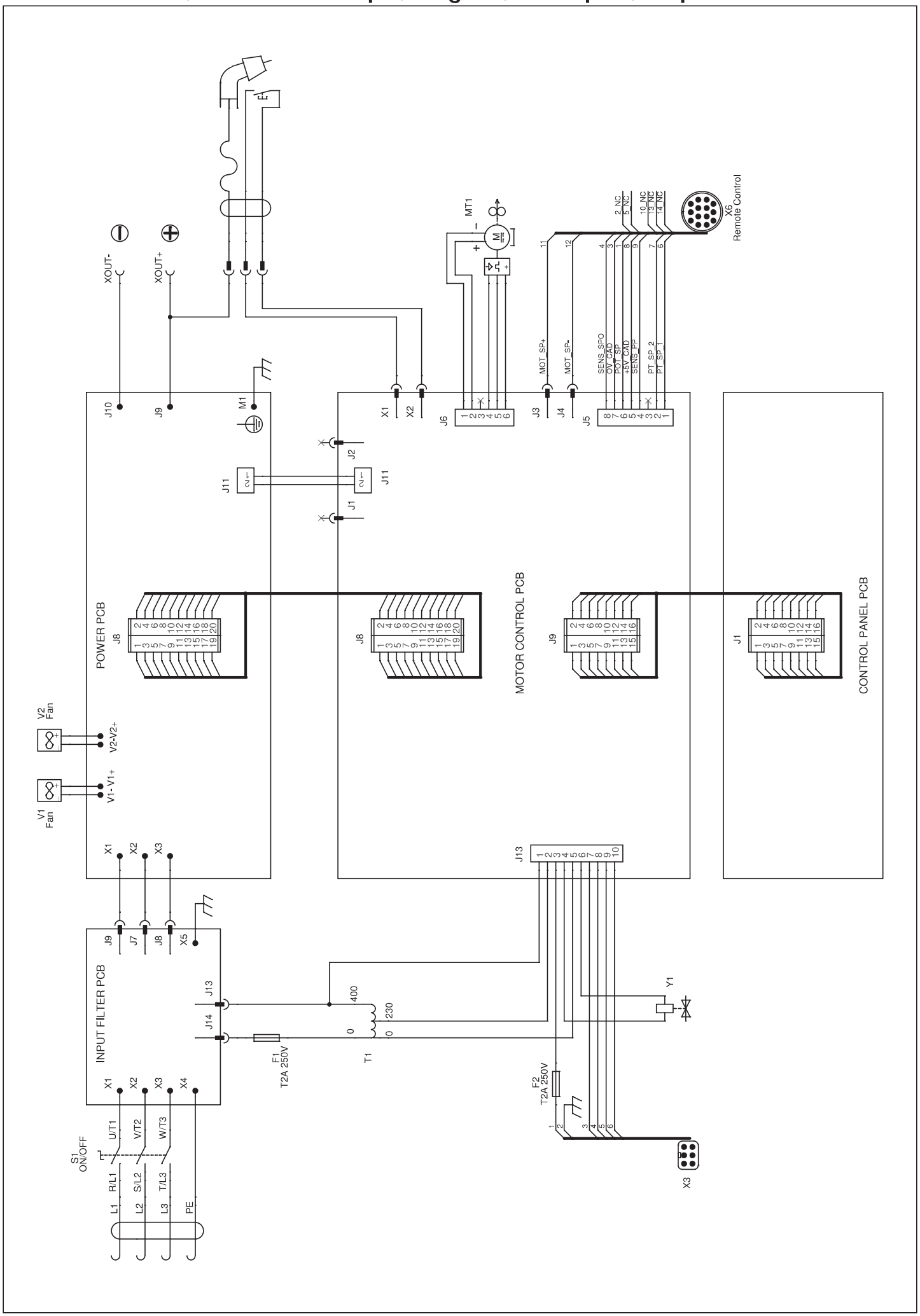

Esploso torcia, Dessin torche, Torch drawing, Schlauchpaket - Explosionszeichnung, Diseño seccionado antorcha.

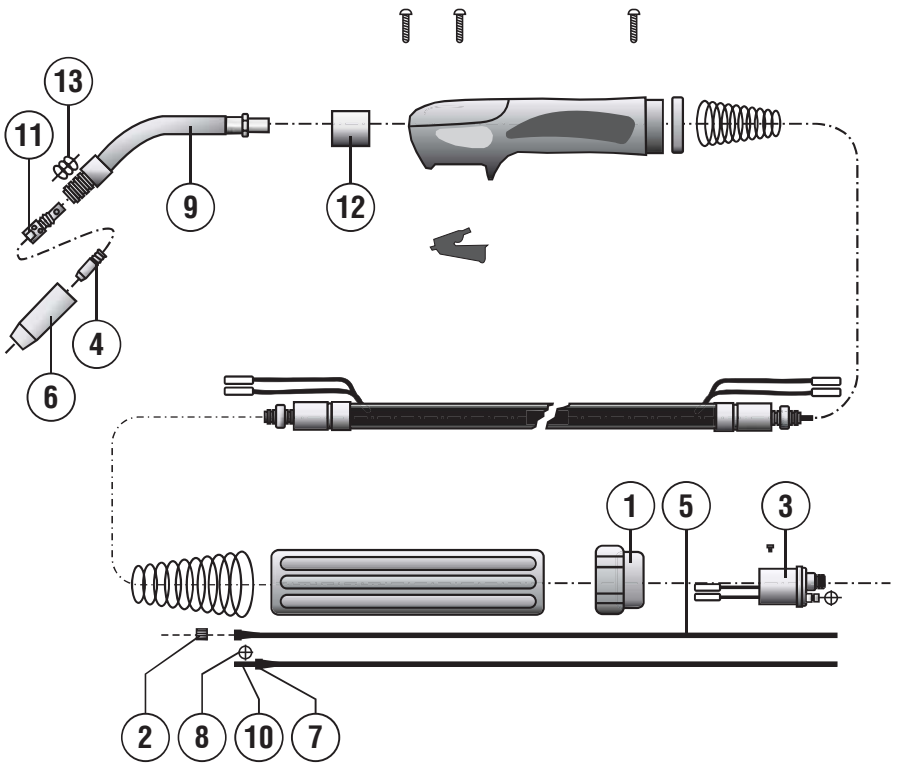

742183 3m
742184 4m
742185 5m

REF.	ELENCO PEZZI RICAMBIO TORCIA LISTE PIECES DETACHEES TORCHE SPARE PARTS LIST TORCH ERSATZTEILLISTE SCLAUCHPAKET PIEZAS DE REPUESTO ANTORCHA	CODICE CODE KODE
1	Ghiera fissaggio Embout fixage Ring nut Nutmutter Virola por fiyacion	722007
2	Dado fissaggio guaina Ecrou fixage gaine Liner nut Befestigungsmutter Dado por fiyacion vaina	722013
3	Corpo torcia Corp de torche Torch assy Brennerskörper Enganche antorcha	722441
4	Tubetto di contatto d. 1,2 Mm fe Tube contact d. 1,2 Mm fe Contact tip d. 1,2 Mm fe Kontaktdüse d. 1,2 Mm fe Tubito de contacto d. 1,2 Mm fe	722682
4	Tubetto di contatto d. 1 Mm fe m6 l=28mm Tube contact d. 1 Mm fe m6 l=28mm Contact tip d. 1 Mm fe m6 l=28mm Kontaktdüse d. 1 Mm fe m6 l=28mm Tubito de contacto d. 1 Mm fe m6 l=28mm	722681
4	Tubetto di contatto d. 0,8 Mm m6 Tube contact d. 0,8 Mm m6 Contact tip d. 0,8 Mm m6 Kontaktdüse d. 0,8 Mm m6 Tubito de contacto d. 0,8 Mm m6	722680
4	Tubetto di contatto d. 1,2 Mm al/flux m6 Tube contact d. 1,2 Mm al/flux m6 Contact tip d. 1,2 Mm al/flux m6 Kontaktdüse d. 1,2 Mm al/flux m6 Tubito de contacto d. 1,2 Mm al/flux m6	722553
4	Tubetto di contatto d. 1 Mm al/flux m6 Tube contact d. 1 Mm al/flux m6 Contact tip d. 1 Mm al/flux m6 Kontaktdüse d. 1 Mm al/flux m6 Tubito de contacto d. 1 Mm al/flux m6	722552
4	Tubetto di contatto d. 0,6 Mm fe Tube contact d. 0,6 Mm fe Contact tip d. 0,6 Mm fe Kontaktdüse d. 0,6 Mm fe Tubito de contacto d. 0,6 Mm fe	722415
5	Guaina guidafilo ø0.6-0.8 3m blu Gaine pour fil ø0.6-0.8 3m bleu Wire guide hose ø0.6-0.8 3m blue Drahtführungsseele ø0.6-0.8 3m blue Vaina guia hilo ø0.6-0.8 3m blue	722437
5	Guaina guidafilo ø1.0-1.2 3m rossa Gaine pour fil ø1.0-1.2 3m rouge Wire guide hose ø1.0-1.2 3m red Drahtführungsseele ø1.0-1.2 3m rot Vaina guia hilo ø1.0-1.2 3m roja	722689
5	Guaina guidafilo ø1.0-1.2 4m al Gaine pour fil ø 1.0-1.2 4m al Wire guide hose ø 1.0-1.2 4m al Drahtführungsseele ø 1.0-1.2 4m al Vaina guia hilo ø 1.0-1.2 4m al	742984

REF.	ELENCO PEZZI RICAMBIO TORCIA LISTE PIECES DETACHEES TORCHE SPARE PARTS LIST TORCH ERSATZTEILLISTE SCLAUCHPAKET PIEZAS DE REPUESTO ANTORCHA	CODICE CODE KODE
6	Ugello cilindrico mt25 Buse cylindrique mt25 Cylindrical nozzle mt25 Zylindrische düse mt25 Inyector cilindrico mt25	722684
6	Ugello conico mt25 Buse conique mt25 Conical nozzle mt25 Konische düse mt25 Inyector conico mt25	722685
6	Ugello testa fine mt25 Buse a tete fine mt25 Thin headed nozzle mt25 Verengte düse mt25 Inyector cabeza fina mt25	722686
6	Ugello per puntatura d. 18 Mm Buse pointage d. 18 Mm Spot welding nozzle d. 18 Mm Punktschweissgasdüse d. 18 Mm Inyector por puntos d. 18 Mm	722687
7	Nipples ferma guaina Nipples serre gaine Wire guide locking nipples Drahtseeleklemmnipples Nipples de bloqueo vaina	722598
8	Anello or Bague or Or ring Or ring Anillo or	722601
8	Anello or Anneau or Or ring Or ring Anillo or	722606
9	Lancia mt25 Lance mt25 Swan neck mt25 Brennerhals mt25 Encorvado mt25	722696
10	Tubetto ferma guaina Tuyau serre gaine Wire guide locking tube Drahtseeleklemmrohr Tubito de bloqueo vaina	722600
11	Diffusore gas mt25 Diffuseur gaz mt25 Gas diffuser mt25 Gasdiffusor mt25 Diffusor gas mt25	722688
12	Isolante corpo torcia Isolant corps de torche Torch connection insulation Brenneranschlussblock isolierteil Aislador cuerpo de antorcha	722693
13	Molla per ugello mt25 Ressort pour buse mt25 Nozzle spring mt25 Düsenfeder mt25 Muelle por inyector mt25	722690

REF.	ELENCO PEZZI RICAMBIO TORCIA LISTE PIECES DETACHEES TORCHE SPARE PARTS LIST TORCH ERSATZTEILLISTE SCLAUCHPAKET PIEZAS DE REPUESTO ANTORCHA	CODICE CODE KODE

Esploso torcia, Dessin torche, Torch drawing, Schlauchpaket - Explosionszeichnung, Diseño seccionado antorcha.

- Esploso torcia R.A. (Raffreddata ad acqua)
- Dessin torche R.A. (Refroide par eau)
- Drawing sectionalized torch R.A. (Water cooled)
- Zerlegte Zeichnung Schlauchpaket R.A. (Wasserkuhlung)
- Diseno seccionado antorcha R.A. (Enfriadar a agua)

722625 3m
742821 4m
722683 5m

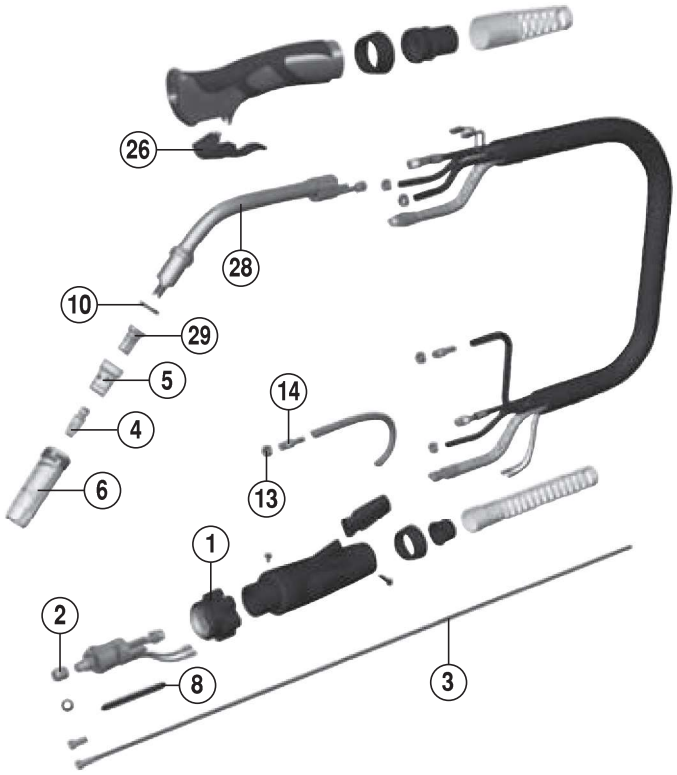

REF.	ELENCO PEZZI RICAMBIO TORCIA LISTE PIECES DETACHEES TORCHE SPARE PARTS LIST TORCH ERSATZTEILLISTE SCLAUCHPAKET PIEZAS DE REPUESTO ANTORCHA	CODICE CODE KODE
1	Ghiera fissaggio Embout fixage Ring nut Nutmutter Virola por fiyacion	722007
2	Dado fissaggio guaina Ecrou fixage gaine Liner nut Befestigungsmutter Dado por fiyacion vaina	722013
3	Guaina guidafilo ø1-1,2 tefl/graf.+Term. Gaine pour fil ø1-1,2 tefl/graf.+Term. Wire guide hose ø1-1,2 tefl/graf.+Term. Drahtführungsseele ø1-1,2 tefl/graf.+Te Vaina guia hilo ø1-1,2 tefl/graf.+Term.	742812
3	Guaina guidafilo ø 1,2-1,6 mm 3 m Gaine pour fil ø 1,2-1,6 mm 3 m Wire guide hose ø 1,2-1,6 mm 3 m Drahtführungsseele ø 1,2-1,6 mm 3 m Vaina guia hilo ø 1,2-1,6 mm 3 m	722588
3	Guaina guidafilo ø 1,0-1,2 mm 3 m Gaine pour fil ø 1,0-1,2 mm 3 m Wire guide hose ø 1,0-1,2 mm 3 m Drahtführungsseele ø 1,0-1,2 mm 3 m Vaina guia hilo ø 1,0-1,2 mm 3 m	722590
3	Guaina guidafilo ø 1,6-2,0 al teflon Gaine pour fil ø 1,6-2,0 al teflon Wire guide hose ø 1,6-2,0 al teflon Drahtführungsseele ø 1,6-2,0 al teflon Vaina guia hilo ø 1,6-2,0 al teflon	742811
3	Guaina g.F. D.2-2,4 Mt.3 Gaine guide fil d.2-2,4 M3 Wire guide hose d.2-2,4 M3 Drahtfuehrungsseele d.2-2,4 M3 Vaina guiadera alambre d. 2-2,4 M3	722820
4	Tubetto di contatto d. 0,8 Mm m8 Tube contact d. 0,8 Mm m8 Contact tip d. 0,8 Mm m8 Kontaktdüse d. 0,8 Mm m8 Tubito de contacto d. 0,8 Mm m8	722581
4	Tubetto di contatto d. 1 Mm Tube contact d. 1 Mm Contact tip d. 1 Mm Kontaktdüse d. 1 Mm Tubito de contacto d. 1 Mm	722582
4	Tubetto di contatto d. 1,2 Mm Tube contact d. 1,2 Mm Contact tip d. 1,2 Mm Kontaktdüse d. 1,2 Mm Tubito de contacto d. 1,2 Mm	722583
4	Tubetto di contatto ø 2,4 mm Tube contact ø 2,4 mm Contact tip ø 2,4 mm Kontaktdüse ø 2,4 mm Tubito de contacto ø 2,4 mm	722773
4	Tubetto contatto d.2,0 Tube contact d.2,0 Contact tip d.2,0 Kontaktroehrchen d.2,0 Tubito de contacto d.2,0	722586

REF.	ELENCO PEZZI RICAMBIO TORCIA LISTE PIECES DETACHEES TORCHE SPARE PARTS LIST TORCH ERSATZTEILLISTE SCLAUCHPAKET PIEZAS DE REPUESTO ANTORCHA	CODICE CODE KODE
4	Tubetto di contatto d. 1,6 Mm Tube contact d. 1,6 Mm Contact tip d. 1,6 Mm Kontaktroehrchen d. 1,6 Mm Tubito de contacto d. 1,6 Mm	722587
4	Tubetto di contatto d. 2 Mm al/flux Tube contact d. 2 Mm al/flux Contact tip d. 2 Mm al/flux Kontaktdüse d. 2 Mm al/flux Tubito de contacto d. 2 Mm al/flux	722772
4	Tubetto di contatto d. 1,6 Mm al/flux m8 Tube contact d. 1,6 Mm al/flux m8 Contact tip d. 1,6 Mm al/flux m8 Kontaktdüse d. 1,6 Mm al/flux m8 Tubito de contacto d. 1,6 Mm al/flux m8	722771
4	Tubetto di contatto d. 1,2 Mm al/flux m8 Tube contact d. 1,2 Mm al/flux m8 Contact tip d. 1,2 Mm al/flux m8 Kontaktdüse d. 1,2 Mm al/flux m8 Tubito de contacto d. 1,2 Mm al/flux m8	722770
4	Tubetto di contatto d. 1,6 Mm(cu cr zr) Tube contact d. 1,6 Mm (cu cr zr) Contact tip d. 1,6 Mm (cu cr zr) Kontaktdüse d. 1,6 Mm (cu cr zr) Tubito de contacto d. 1,6 Mm (cu cr zr)	742161
4	Tubetto di contatto d. 1,2 Mm(cu cr zr) Tube contact d. 1,2 Mm (cu cr zr) Contact tip d. 1,2 Mm (cu cr zr) Kontaktdüse d. 1,2 Mm (cu cr zr) Tubito de contacto d. 1,2 Mm (cu cr zr)	742160
4	Tubetto di contatto d. 1 Mm (cu cr zr) Tube contact d. 1 Mm (cu cr zr) Contact tip d. 1 Mm (cu cr zr) Kontaktdüse d. 1 Mm (cu cr zr) Tubito de contacto d. 1 Mm (cu cr zr)	742159
4	Tubetto di contatto d. 1 Mm al/flux m8 Tube contact d. 1 Mm al/flux m8 Contact tip d. 1 Mm al/flux m8 Kontaktdüse d. 1 Mm al/flux m8 Tubito de contacto d. 1 Mm al/flux m8	722769
5	Diffusore gas isolante mt 501 Diffuseur gaz isolant mt 501 Insulating gas diffuser mt 501 Isolierte gas diffusor mt 501 Difusor gas aislante mt 501	722593
6	Ugello puntatura Buse pointage Spot welding nozzle Punktschweissduese Inyector por puntos	722594
6	Ugello cilindrico mt500 Buse cylindrique mt500 Cylindrical nozzle mt500 Zylindrische düse mt500 Inyector cilindrico mt500	722595
6	Ugello conico mt500 Buse conique mt500 Conical nozzle mt500 Konische düse mt500 Inyector conico mt500	722585

REF.	ELENCO PEZZI RICAMBIO TORCIA LISTE PIECES DETACHEES TORCHE SPARE PARTS LIST TORCH ERSATZTEILLISTE SCLAUCHPAKET PIEZAS DE REPUESTO ANTORCHA	CODICE CODE KODE
8	Tubetto ferma guaina Tuyau serre gaine Wire guide locking tube Drahtseeleklemmrohr Tubito de bloqueo vaina	722600
10	Rondella isolante Rondelle isolante Insulating washer Isolierschraube Arandela aislante	722603
13	Fascetta Collier Hose ring Schelle Cintura	232114
14	Riduzione innesti rapidi Reducteur Reduction Schnelle kupplungreduktion Reduccion inyertos rapidos	722608
26	Pulsante Poussoir Pushbutton Druckknopf Pulsador	722677
28	Lancia mt500 Lance mt500 Swan neck mt500 Brennerhals mt500 Encorvado mt500	722708
29	Supporto tubetto contatto mt500 Support tube contact mt500 Contact tip holder mt500 Kontaktröhrchen träger mt500 Sosten tubito de contacto mt500	722709