ELENCO PEZZI DI RICAMBIO - LISTE PIECES DETACHEES
SPARE PARTS LIST - ERSATZTEILLISTE
PIEZAS DE REPUESTO

Esploso macchina, Dessin appareil, Machine drawing, Explosions Zeichnung des Geräts, Diseño seccionado maquina.

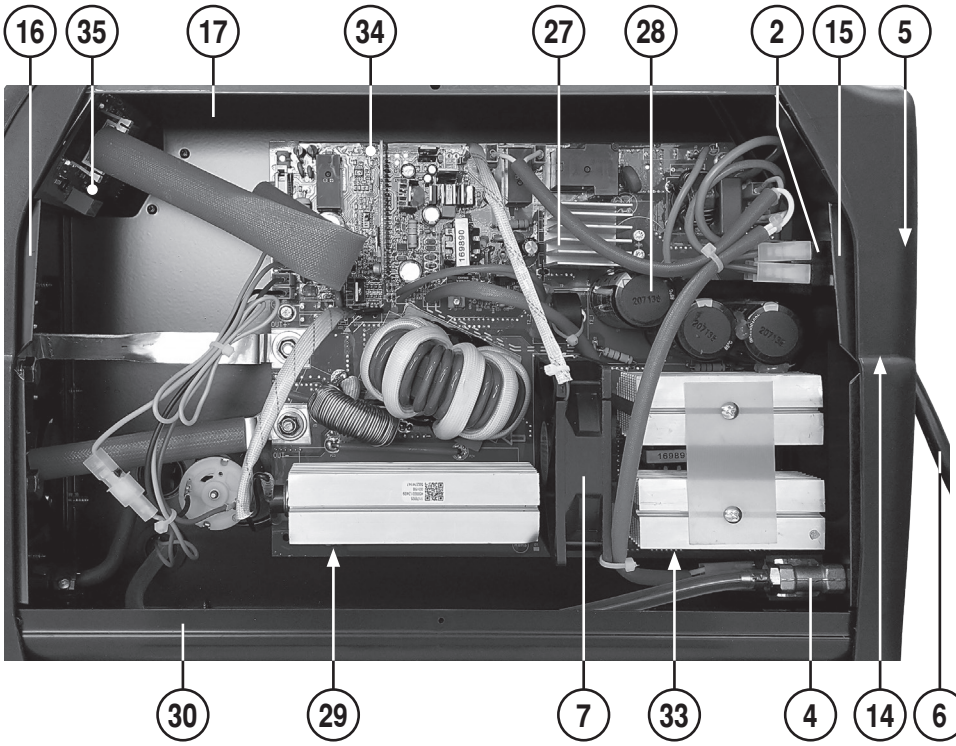

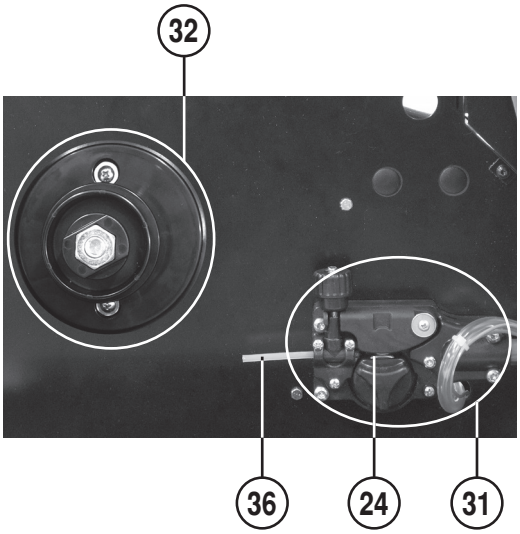

Per richiedere i pezzi di ricambio senza codice precisare: codice del modello; il numero di matricola; numero di riferimento del particolare sull'elenco ricambi.
Pour avoir les pieces detachees, dont manque la reference, il faudra preciser: modele, logo et tension de l'appareil; denomination de la piece; numero de matricule.
When requesting spare parts without any reference, pls specify: model-brand and voltage of machine; list reference number of the item; registration number.
Wenn Sie einen Ersatzteil, der ohne Artikel Nummer ist, benoetigen, bestimmen Sie bitte Folgendes: Modell-zeichen und Spannung des Geraetes; Teilliste Nuemmer; Registriernummer.
Por pedir una pieza de repuesto sin referencia precisar: modelo-marca e tension de la maquina; numero di riferimento de lista; numero di matricula.

Per individuare lo schema elettrico corrispondente alla vostra macchina, rifarsi all'ultima cifra "/**X**" del numero di matricola (N. 0000/**X**) riportato sul frontale.
Pour reperer le schema electrique correspondant a votre appareil, verifier le dernier chiffre"/**X**" du numero de serie (N. 0000/**X**) reporte sur la partie frontale.
In order to find the electrical diagram corresponding to your model, check the last number "/**X**" of the serial number (N. 0000/**X**) printed on front panel.
Um den schaltplan, der ihrem gerät entspricht, ausmachen zu können, müssen sie die letzte ziffer "/**X**" der matrikelnummer (N. 0000/**X**), die auf der frontseite angebracht ist, beachten.
Para la identificacion del esquema eléctrico, correspondienten, a su máquina, refierase a la última cifra "/**X**" del número de placa (N. 0000/**X**) instalado sobre el frontal.

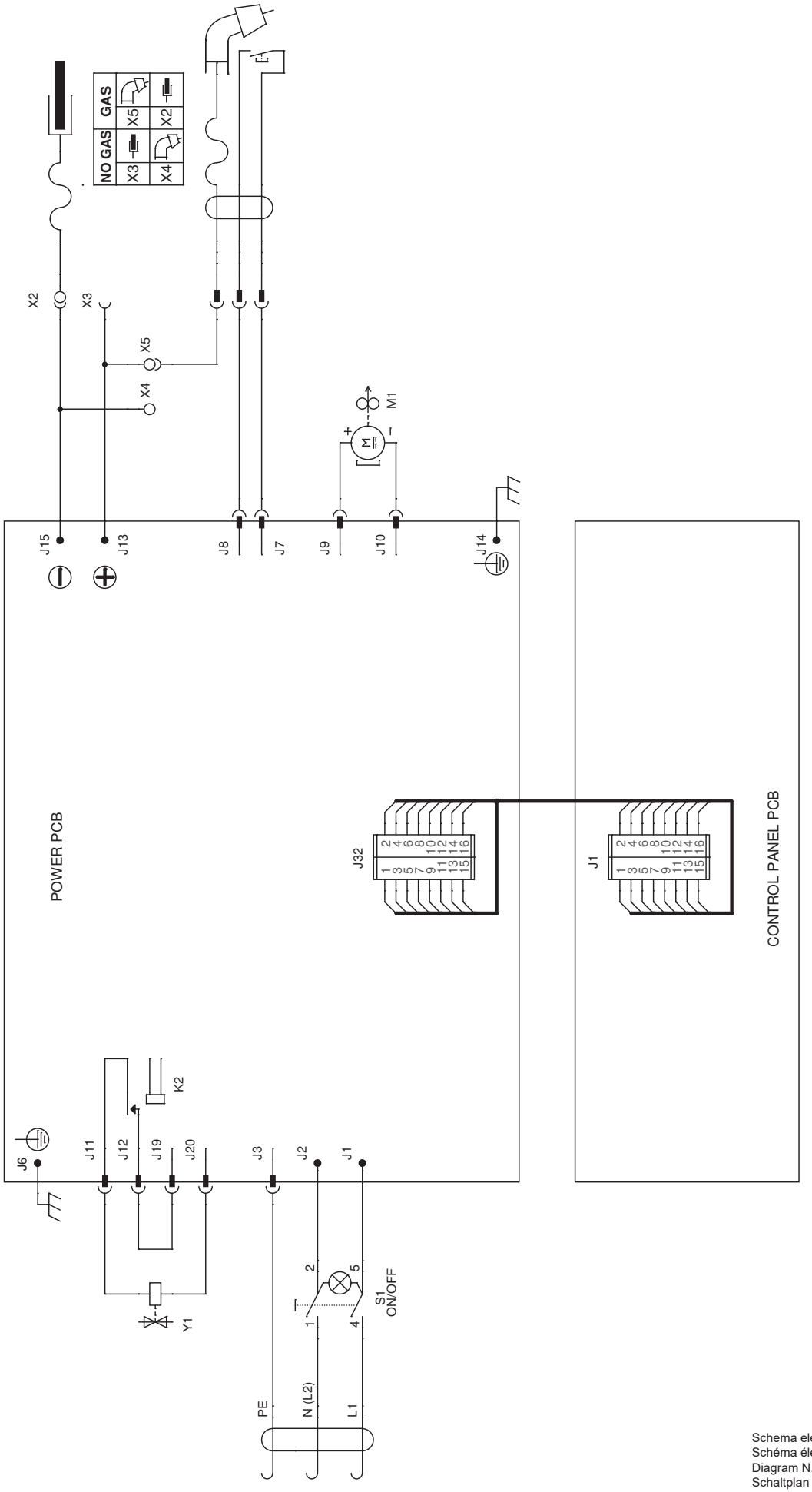

Schema elettrico N.
Schéma électrique N.
Diagram N.
Schaltplan N.
Esquema de conexiones N.

1

REF.	ELENCO PEZZI DI RICAMBIO PIECES DETACHEES SPARE PARTS LIST ERSATZTEILLISTE PIEZAS DE REPUESTO
1	Cavo + spina atlas Cable + fiche atlas Cable + plug atlas Kabel + stecker atlas Cable + enchufe atlas
2	Interruttore Interrupteur Switch Schalter Interruptor
3	Manopola per potenziometro Poignee pour potentiometre Potentiometer knob Potentiometergriff Manija por potenciometro
4	Elettrovalvola Electrovanne Electrovalve Elektroventil Electrovalvula
5	Copri interruttore Couvre interrupteur Switch cover Schalterdeckel Cubre interruptor
6	Cavo alimentazione Cable de reseau Mains cable Netzkabel Cable de alimentation
7	Ventilatore Ventilateur Fan Ventilator Ventilador
8	Retro Partie arriere Back panel Rueckseite Trasera
9	Manico Poignee Handle Griff Manija
10	Maniglia sportello Poignee guichet Door knob Tuer handgriff Manija portezuela
11	Mascherina frontale Masque frontale Front protection Geraetefrontschutz Proteccion frontal
12	Spessore per schermo Blindage Shield Schild Proteccion
13	Frontale Partie frontal Front panel Gerätefront Frontal
14	Pressacavo Presse cable Cable bushing Kabelhalter Prensa cable
15	Retro Partie arriere Back panel Rückseite Trasera
16	Frontale Partie frontal Front panel Gerätefront Frontal
17	Diaframma Diaphragme Diaphragm Diaphragma Diafragma
18	Mantello Capot Cover Deckel Panel de cobertura
19	Fianco Partie laterale Side panel Seitenblech Flanco
20	Sportello Guichet Door Tuer Portezuela
21	Pinza di massa Pince de masse Work clamp Masseklemme Pinza de masa

REF.	ELENCO PEZZI DI RICAMBIO PIECES DETACHEES SPARE PARTS LIST ERSATZTEILLISTE PIEZAS DE REPUESTO
22	Presa atlas Prise atlas Socket atlas Steckdose atlas Enchufe atlas
23	Spina atlas Fiche atlas Atlas plug Atlas stecker Enchufe atlas
24	Rullino traino 1r 0,6fe-0,8/0,9fe “c” Galet1r 0,6fe-0,8/0,9fe “c” Feed roll 1r 0,6fe-0,8/0,9fe “c” Vorschubrolle 1r 0,6fe-0,8/0,9fe “c” Roldana 1r 0,6fe-0,8/0,9fe “c”
25	Attacco torcia Attelage torche Torch connection Schlauchpaketanschluss Enganche antorcha
26	Torcia mig Torche mig Mig torch Mig brenner Antorcha mig
27	Kit ponte monofase Kit pont monophase Single phase bridge kit Einfasige brücke kit Kit puente monofasico
28	Kit condensatore snap-in Kit condensateur snap-in Condenser kit snap-in Kondensator kit snap-in Kit condensator snap-in
29	Kit diodi Kit diodes Diode kit Diode kit Kit diodo
30	Kit fondo Kit chassis Bottom kit Bodenteil kit Kit fondo
31	Kit motore Kit moteur Motor kit Motorkit Kit motor
32	Kit aspo Kit support bobine Reel kit Wickler kit Kit aspa
33	Kit igbt + diodi Kit igbt + diodes Kit igbt + diodes Kit igbt + dioden Kit igbt + diodos
34	Kit scheda potenza Kit carte puissance Power board kit Leistungskartekit Kit tarjeta potencia
35	Kit scheda pannello Kit platine frontal Front panel card kit Gerätefrontskarte kit Kit tarjeta frontal
36	Kit guaina entrata motore Kit gaine entree moteur Gas hose kit Drahtfuehrungsseelekit Kit vaina guiadera alambre

REF.	ELENCO PEZZI DI RICAMBIO PIECES DETACHEES SPARE PARTS LIST ERSATZTEILLISTE PIEZAS DE REPUESTO

REF.	ELENCO PEZZI DI RICAMBIO PIECES DETACHEES SPARE PARTS LIST ERSATZTEILLISTE PIEZAS DE REPUESTO

Esploso torcia, Dessin torche, Torch drawing, Schlauchpaket - Explosionszeichnung, Diseño seccionado antorcha.

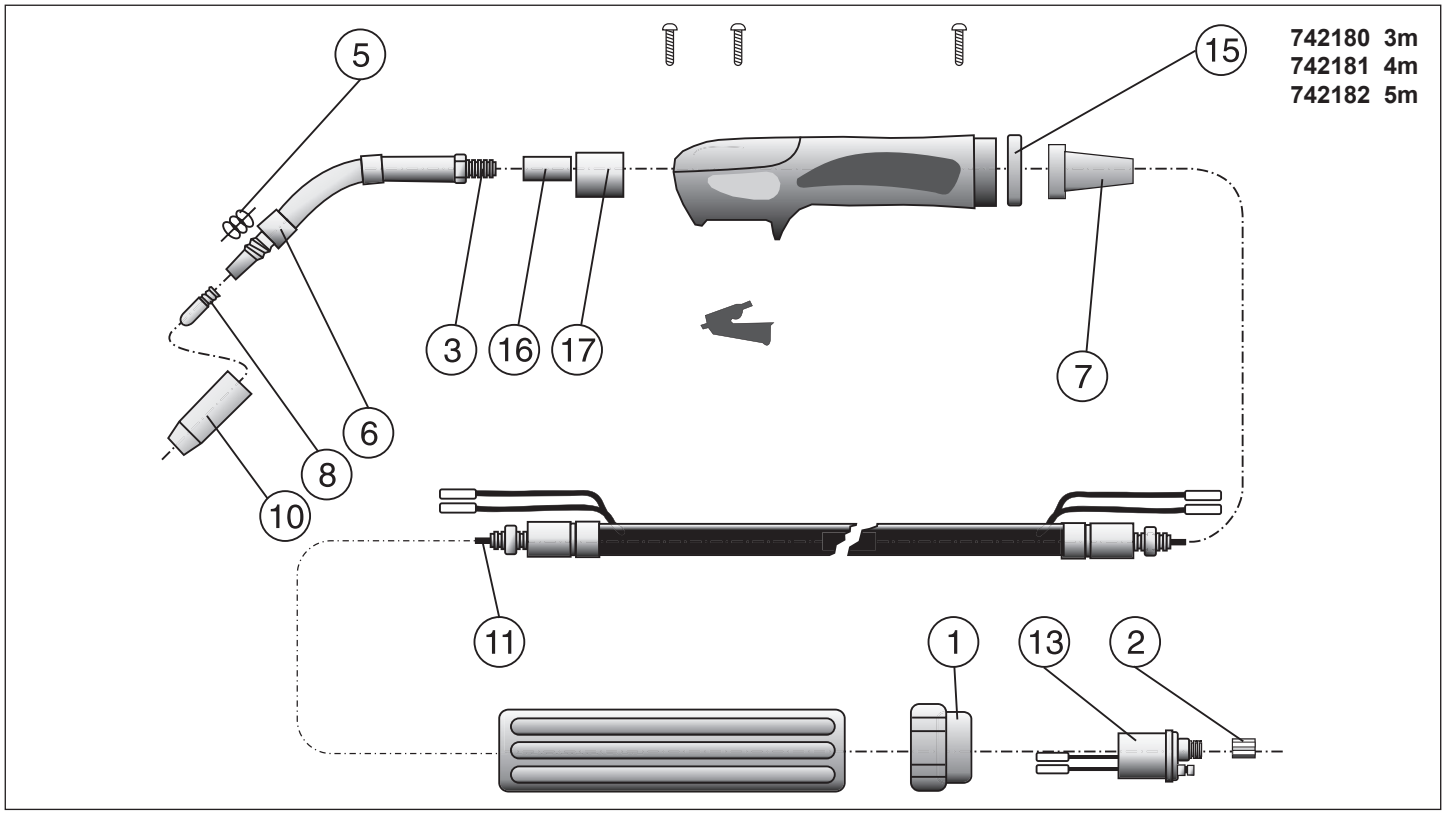

REF.	ELENCO PEZZI RICAMBIO TORCIA LISTE PIECES DETACHEES TORCHE SPARE PARTS LIST TORCH ERSATZTEILLISTE SCLAUCHPAKET PIEZAS DE REPUESTO ANTORCHA	CODICE CODE KODE
1	Ghiera fissaggio Embout fixage Ring nut Nutmutter Virola por fiyacion	722007
2	Dado fissaggio guaina Ecrou fixage gaine Liner nut Befestigungsmutter Dado por fiyacion vaina	722013
3	Lancia mt15 Lance mt15 Swan neck mt15 Brennerhals mt15 Encorvado mt15	722305
5	Molla per ugello tw160–180 mt15,spoolgun Ressort p. Buse tw160–180,mt15,spoolgun Nozzle spring tw 160–180, mt15, spoolgun Düsenfeder tw 160–180, mt15, spoolgun Muelle inyector tw160–180,mt15,spoolgun	722319
6	Isolante diffusore Isolant pour diffuseur Diffuser insulation Isolierbuchse Aislador diffusor	722326
7	Supporto torcia Support torche Torch holder Brennerhalter Sosten antorcha	742172
8	Tubetto di contatto d. 0,6 Mm fe Tube contact d. 0,6 Mm fe Contact tip d. 0,6 Mm fe Kontaktdüse d. 0,6 Mm fe Tubito de contacto d. 0,6 Mm fe	722415
8	Tubetto di contatto d. 0,8 Mm fe m6 Tube contact d. 0,8 Mm fe m6 Contact tip d. 0,8 Mm fe m6 Kontaktdüse d. 0,8 Mm fe m6 Tubito de contacto d. 0,8 Mm fe m6	722416
10	Ugello cilindrico tw160–180,mt15,sp.Gun Bec conique tw160–180,mt15,sp.Gun Cylindrical nozzle tw160–180,mt15,sp.Gun Zylindrische düse tw160–180,mt15,sp.Gun Inyect. Cilindrico tw160–180,mt15,sp.Gun	722149
10	Ugello conico tw 160–180, mt15,spoolgun Buse conique tw 160–180, mt15,spoolgun Conical nozzle tw 160–180, mt15,spoolgun Gasdüse konisch tw 160–180,mt15,spoolgun Inyector conico tw 160–180,mt15,spoolgun	722423
11	Guaina guidafilo d. 0,6-0,8 Mm 3 m blue Gaine pour fil d. 0,6-0,8 Mm 3 m bleu Wire guide hose d. 0,6-0,8 Mm 3 m blue Drahtführungsseele d 0,6-0,8 mm 3 m blue Vaina guia hilo d. 0,6-0,8 Mm 3 m blue	722437
11	Guaina guidafilo d. 1,0-1,2 3 M rossa Gaine pour fil d. 1,0-1,2 3 M rouge Wire guide hose d. 1,0-1,2 3 M red Drahtführungsseele d. 1,0-1,2 3 M rot Vaina guia hilo d.1,0-1,2 3 M roja	722689

REF.	ELENCO PEZZI RICAMBIO TORCIA LISTE PIECES DETACHEES TORCHE SPARE PARTS LIST TORCH ERSATZTEILLISTE SCLAUCHPAKET PIEZAS DE REPUESTO ANTORCHA	CODICE CODE KODE
13	Corpo torcia Corp de torche Torch assy Brennerskörper Enganche antorcha	722441
15	Ghiera per torcia Embout pour torche Torch ring nut Brennernutmutter Virola antorcha	742171
16	Corpo torcia Corps de torche Torch connection Brenneranschlussblock Cuerpo de antorcha	722325
17	Isolante corpo torcia Isolant corps de torche Torch connection insulation Brenneranschlussblock isolierteil Aislador cuerpo de antorcha	722693

REF.	ELENCO PEZZI RICAMBIO TORCIA LISTE PIECES DETACHEES TORCHE SPARE PARTS LIST TORCH ERSATZTEILLISTE SCLAUCHPAKET PIEZAS DE REPUESTO ANTORCHA	CODICE CODE KODE